ΣΗΜΑΝΤΙΚΕΣ ΠΡΟΕΙΔΟΠΟΙΗΣΕΙΣ

ΔΙΑΒΑΣΤΕ ΑΥΤΕΣ ΤΙΣ ΟΔΗΓΙΕΣ ΠΡΙΝ ΤΗ ΧΡΗΣΗ

Όταν χρησιμοποιείτε ηλεκτρικές συσκευές είναι αναγκαίο να λαμβάνετε τις κατάλληλες προφυλάξεις, μεταξύ των οποίων:

1. Σιγουρευτείτε ότι η ηλεκτρική τάση της συσκευής αντιστοιχεί σε εκείνη του ηλεκτρικού σας δικτύου.
2. Μην αφήνετε αφύλακτη την συσκευή όταν είναι συνδεδεμένη στο ηλεκτρικό δίκτυο. Αποσυνδέστε την μετά από κάθε χρήση.
3. Μην τοποθετείτε την συσκευή κοντά ή επάνω σε πηγές θερμότητας.
4. Μην ρίχνετε νερό στις οπές αερισμού της συσκευής.
5. Μην αφήνετε την συσκευή εκτεθειμένη σε ατμοσφαιρικούς παράγοντες (βροχή, ήλιο κλπ).
6. Προσέξτε ώστε το καλώδιο να μην έλθει σε επαφή με θερμές επιφάνειες.
7. Αυτη η συσκευη μπορει να χρησιμοποιηθει απο παιδια ηλικιας ισης ή μεγαλυτερης των 8 ετων. Ατομα με μειωμενες φυσικες, αισθητηριες ή νοητικες ικανοτητες ή που δεν εχουν εμπειρια και γνωση της συσκευης ή που δεν τους εχουν δοθει οδηγιες σχετικα με τη χρηση της, θα πρεπει να επιβλεπονται απο ενα προσωπο υπευθυνο για την ασφαλεια τους, ή θα πρεπει πρωτα να ενημερωθουν καταλληλα πως να χρησιμοποιησουν αυτη τη συσκευη σε συνθηκες ασφαλειας και με επιγνωση των κινδυνων που συνδεονται με τη χρηση της. Απαγορευεται στα μικρα *παιδια να παιζουν με τη συσκευη.* Οι διαδικασιες καθαρισμου και συντηρησης δεν μπορουν να πραγματοποιουνται απο απο παιδια που δεν εχουν ηλικια μεγαλυτερη των 8 ετων και, σε καθε περιπτωση, υπο την επιβλεψη ενος ενηλικα.
8. Κρατατε τη συσκευη και το καλωδιο της μακρυα απο την προσβαση παιδιων ηλικιας μικροτερης των 8 ετων.
9. Μη βυθιζετε ποτε το σωμα του προϊοντος, το ρευματοληπτη και το ηλεκτρικο καλωδιο σε νερο η΄ αλλα υγρα, χρησιμοποιειτε ενα υγρο πανι για τον καθαρισμο τους.
10. Ακομα και αν η συσκευη δεν βρισκεται σε λειτουργια, αποσυνδεστε το ρευματοληπτη απο την πριζα του ηλεκτρικου ρευματος πριν τοποθετησετε η΄ αφαιρεσετε τα διαφορα μερη η΄ πριν προχωρησετε στον καθαρισμο της.
11. Βεβαιωθείτε ότι τα χέρια σας είναι πάντα καλά στεγνά πριν χρησιμοποιήσετε ή ρυθμίσετε τους διακόπτες που βρίσκονται στη συσκευή ή πριν αγγίξετε το ρευματολήπτη και τις συνδέσεις τροφοδοσίας.
12. Γιά την αποσύνδεση του ρευματολήπτη, κρατήστε τον καλά και αποσπάστε τον από την πρίζα τοίχου. Μην τον αποσπάτε ποτέ τραβώντας τον από το καλώδιο.
13. Μην χρησιμοποιειτε την συσκευη αν το ηλεκτρικο καλωδιο η ο ρευματοληπτης εχουν υποστει ζημια, η η ιδια η συσκευη ειναι ελαττωματικη. Όλες οι επισκευες, συμπεριλαμβανομενης της αντικαταστασης του καλωδιου τροφοδοσιας, πρεπει να γινονται μονον σε ενα εξουσιοδοτημενο τεχνικο κεντρο Ariete η απο εξουσιοδοτημενους τεχνικους Ariete, ωστε να αποφευχθει καθε κινδυνος.
14. Στην περίπτωση χρησιμοποίησης ηλεκτρικών προεκτάσεων, αυτές πρέπει να είναι κατάλληλες για την ισχύ της συσκευής, για να αποφευχθούν κίνδυνοι στο χειριστή και την ασφάλεια του χώρου που δουλεύετε. Οι ακατάλληλες προεκτάσεις μπορεί να προκαλέσουν ανωμαλίες λειτουργίας.
15. Μην αφήνετε να κρέμεται το καλώδιο σε κάποιο μέρος που θα μπορούσε να το πιάσει ένα παιδί.
16. Για να μην διακυβεύσετε την ασφάλεια της συσκευής, χρησιμοποιείτε μόνον αυθεντικά ανταλλακτικά και εξαρτήματα, εγκεκριμένα από τον κατασκευαστή.
17. Πιθανές μετατροπές στο παρόν προϊόν που δεν έχουν κατηγορηματικά εξουσιοδοτηθεί από τον κατασκευαστή, μπορεί να προκαλέσουν άρση της ασφάλειας και της εγγύησης της χρήσης της από τον χρήστη.
18. Όταν αποφασίσετε να αποσύρετε ως απόρριμα την παρούσα συσκευή, συνιστάται να την καταστήσετε αδρανή, κόβοντας το καλώδιο τροφοδοσίας. Συνιστάται επίσης να καταστήσετε αβλαβή εκείνα τα μέρη της συσκευής που είναι επιδεκτικά να αποτελέσουν κίνδυνο, ειδικά γιά τα παιδιά που θα μπορούσαν να χρησιμοποιήσουν την συσκευή στα παιγνίδια τους.
19. Τα στοιχεία της συσκευασίας δεν πρέπει να τα αφήνετε σε μέρη προσιτά στα παιδιά λόγω του ότι είναι πιθανές πηγές κινδύνου.
20. Κατά τη χρήση πρέπει να χειρίζεστε πάντα τη συσκευή με φροντίδα και χωρίς να αγγίζετε τις θερμές της πλάκες.
21. ⚠ ΠΡΟΣΟΧΗ: Θερμή επιφάνεια.
22. Χειριστείτε με προσοχή τη συσκευή για να αποφύγετε ατυχήματα στα χέρια και άλλα αντικείμενα.
23. Χρησιμοποιείτε τη συσκευή μακριά από εύφλεκτα υγρά. Μην την πλησιάζετε σε πλαστικά μέρη ή τοίχους μη ανθεκτικούς στη θερμοκρασία.
24. Καθαρίζετε τη συσκευή μόνο με ένα υγρό πανί αφού αποσυνδέσετε το ρευματολήπτη από την πρίζα του ρεύματος και αφού η συσκευή έχει κρυώσει εντελώς.
25. Μετά τη χρήση φυλάξτε τη συσκευή μόνον όταν έχει κρυώσει εντελώς.
26. Για τη λειτουργία της συσκευής δεν επιτρέπεται η χρήση εξωτερικών χρονοδιακοπτών ή χωριστών συστημάτων τηλεχειρισμού.
27. Για τη σωστή απόσυρση του προϊόντος σύμφωνα με την Ευρωπαϊκή Οδηγία 2012/19/EU παρακαλείστε να διαβάσετε το συνημμένο στο προϊόν ειδικό φυλλάδιο.

ΦΥΛΑΞΤΕ ΑΥΤΕΣ ΤΙΣ ΟΔΗΓΙΕΣ

ΠΕΡΙΓΡΑΦΗ ΤΩΝ ΜΕΡΩΝ (Εικ. 1)

A Ενδεικτική λυχνία έτοιμης για ψήσιμο
B Ενδεικτική λυχνία λειτουργίας
C Κουμπί λειτουργίας / ρύθμισης θερμοκρασίας
D Αντικολλητική πλάκα
E Σπάτουλα
F Εξάρτημα απλώματος χυλού

Η συσκευή έχει επινοηθεί για ΑΠΟΚΛΕΙΣΤΙΚΗ ΟΙΚΙΑΚΗ ΧΡΗΣΗ και δεν πρέπει να χρησιμοποιείται για επαγγελματική ή βιομηχανική χρήση.
Η παρούσα συσκευή είναι σύμφωνη με την Οδηγία 2014/35/EU και 2014/30/EU σχετικά με την Ηλεκτρομαγνητική συμβατότητα ΗΜΣ και τον κανονισμό (ΕΚ) υπ' αριθμόν 1935/2004 της 27/10/2004 σχετικά με τα υλικά που προορίζονται να έλθουν σε επαφή με τρόφιμα.

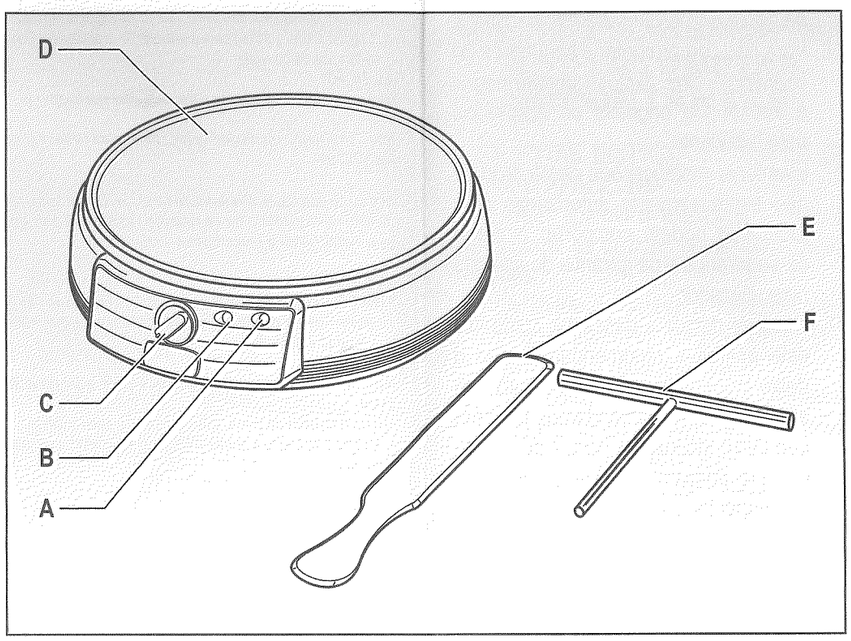

Fig. 1

ΠΡΩΤΗ ΧΡΗΣΗ ΤΗΣ ΣΥΣΚΕΥΗΣ

Η συσκευή μπορεί να εκπέμψει λίγο καπνό την πρώτη φορά που θα χρησιμοποιηθεί. Δεν πρέπει να θεωρηθεί σαν ελάττωμα και ο καπνός θα εξαφανιστεί σε λίγα λεπτά.
Με την ευκαιρία της πρώτης χρήσης, αλείψτε τις πλάκες ψησίματος της συσκευής με λάδι ή βούτυρο. Δεν είναι αναγκαία η επανάληψη αυτής της διαδικασίας στη συνέχεια.

ΟΔΗΓΙΕΣ ΧΡΗΣΗΣ

- Πριν τη χρήση της συσκευής, προετοιμάστε το χυλό της κρέπας χωριστά και ρίξτε τον σε ένα ειδικό δοχείο.
- Συνδέστε το ρευματολήπτη στην πρίζα του ρεύματος. Η ενδεικτική λυχνία λειτουργίας (B) θα ανάψει.
- Στρέψατε το κουμπί (C) στην επιθυμητή θερμοκρασία. Θα ανάψει η ενδεικτική λυχνία (A) προς ένδειξη ότι η συσκευή θερμαίνεται.
- Όταν η συσκευή φτάσει στην επιλεγμένη θερμοκρασία και είναι έτοιμη για χρήση, η λυχνία (A) θα σβήσει.

Σημείωση: Η λυχνία (A) θα ανάψει και πάλι όταν θα πέσει η αναγκαία για το ψήσιμο θερμοκρασία.

- Ρίξτε στην πλάκα (D) το χυλό που παρασκευάσατε προηγουμένως και, χρησιμοποιώντας το ειδικό εξάρτημα (F), απλώστε τον εντελώς με τρόπο ώστε να καλύψετε όλη την επιφάνεια.
  Προσέξτε να μην υπερβάλλετε με την ποσότητα ώστε να αποφύγετε ενδεχόμενες υπεχειλίσεις από την πλάκα.

Σημείωση: Για να έχετε ιδανικά αποτελέσματα, ρίξτε μια μικρή ποσότητα λαδιού κουζίνας στην πλάκα ψησίματος. Αυτό θα βοηθήσει στην απόσπαση της κρέπας μετά το ψήσιμο.

- Όταν η επιφάνεια της κρέπας δεν είναι πια υγρή, χρησιμοποιώντας τη σπάτουλα (E) αναποδογυρίστε εντελώς την κρέπα.
- Στο τέλος του ψησίματος και ανάλογα με τις ανάγκες σας, αφαιρέστε την κρέπα χρησιμοποιώντας τη σπάτουλα (E). Στη συνέχεια μπορείτε να προχωρήσετε σε ένα νέο ψήσιμο επαναλαμβάνοντας τις διαδικασίες που προαναφέρθησαν, διαφορετικά σβήστε τη συσκευή, στρέψτε το κουμπί (C) στη θέση "0" και αποσυνδέστε το ρευματολήπτη από την πρίζα του ρεύματος.

ΠΡΟΣΟΧΗ:
Μην αγγίζετε τη θερμή πλάκα ώστε να αποφύγετε εγκαύματα.

Μη χρησιμοποιείτε αιχμηρά αντικείμενα (π.χ: μαχαίρια) για να μην προκαλέσετε ζημιές στις πλάκες.

Μην κόβετε ποτέ τις κρέπες επάνω στην πλάκα ψησίματος. Χρησιμοποιείτε μόνο ξύλινα, πλαστικά ή ανθεκτικά στη θερμότητα εργαλεία κουζίνας για να αποφύγετε να γρατσουνίσετε την αντικολλητική επένδυση.

ΚΑΘΑΡΙΣΜΟΣ

ΠΡΟΣΟΧΗ: Καθαρίζετε τη συσκευή μόνο με ένα υγρό πανί αφού αποσυνδέσετε το ρευματολήπτη από την πρίζα του ρεύματος και αφού κρυώσει εντελώς η συσκευή.

Μη χρησιμοποιείτε απορρυπαντικά και/ή αποξεστικά για τον καθαρισμό της πλάκας.

- Για τον καθαρισμό της πλάκας χρησιμοποιείτε μόνον ένα υγρό πανί.
- Φυλάξτε τη συσκευή χρησιμοποιώντας τη ειδική θέση περιτύλιξης καλωδίου (Εικ. 2).

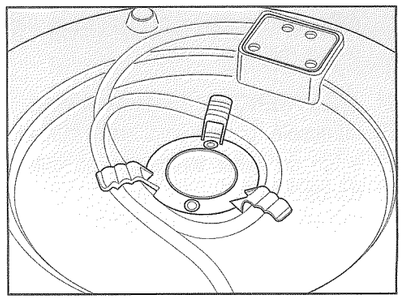

Fig. 2

ΣΥΝΤΑΓΕΣ

ΒΑΣΙΚΗ ΖΥΜΗ ΓΙΑ ΚΡΕΠΕΣ
110 γρ. αλεύρι
30 γρ. λειωμένο βούτυρο
2 αυγά χτυπημένα
250 ml πλήρες γάλα
1 πρέζα αλάτι
Αν επιθυμείτε γλυκές κρέπες προσθέστε 25 γρ. ζάχαρη
Ενώστε σε ένα μπωλ το αλεύρι, το αλάτι και το λειωμένο βούτυρο (και τη ζάχαρη αν το επιθυμείτε).
Ανακατέψτε καλά τα υλικά με έναν αυγοδάρτη.
Προσθέστε τα χτυπημένα αυγά κα ανακατέψτε ακόμα μέχρι να εξαφανιστούν όλοι οι σβώλοι.
Προσθέστε το γάλα σιγά σιγά και ανακατώστε καλά το χυλό που προέκυψε.

ΜΠΛΙΝΙΣ ΜΕ ΞΙΝΗ ΚΡΕΜΑ ΓΑΛΑΚΤΟΣ ΚΑΙ ΣΟΛΟΜΟ/ ΧΑΒΙΑΡΙ
95 γρ. αλεύρι 00
95 γρ φαγόπυρο (μαυροσίταρο)
8 γρ. μαγιά μπύρας
24 γρ. ζάχαρη
320ml. γάλα
2 αυγά
50 γρ. βούτυρο
ξινή κρέμα γάλακτος, καπνιστό σολομό, χαβιάρι
Αναμίξτε τα δύο άλευρα με τη μαγιά τριμμένη, τη ζάχαρη *και* το αλάτι. Ζεστάνετε το γάλα με *το βούτυρο και ενώστε* το στο μίγμα με τα άλευρα. Ενώστε στο τέλος τα αυγά και και ανακατέψτε μέχρι να λάβετε ένα λείο χυλό. Αφήστε τον να ξεκουραστεί για μια ώρα σε ζεστό μέρος για να φουσκώσει.
Αφού παρέλεθει αυτός ο χρόνος, ζεστάνετε την πλάκα και όταν θερμανθεί, ρίξτε δύο κουτάλια του μίγματος. Αφήστε να ψηθεί από τη μια μεριά και μετά γυρίστε από την άλλη. Διακοσμήστε κάθε μπλίνις με ένα κουτάλι ξινή κρέμα γάλακτος, χαβιάρι ή καπνιστό σολομό.

ΨΩΜΙ ΚΕΙΚ
150 γρ. αλεύρι 00
10 γρ. ζάχαρη
μια πρέζα αλάτι
1/2 κουταλάκι μπέϊκιν πάουντερ
1/4 κουταλάκι μαγειρική σόδα
220 γρ. γιαούρτι
1 αυγό
40 γρ. λειωμένο βούτυρο
Αναμίξτε μαζί αλεύρι, ζάχαρη, αλάτι, μπέϊκιν πάουντερ και σόδα. Χωριστά, αναμίξτε το γιαούρτι με το αυγό και το λειωμένο βούτυρο. Ενώστε τα δύο μίγματα και ανακατέψτε ελαφρά.
Ζεστάνετε την πλάκα και όταν θερμανθεί, ρίξτε δύο κουτάλια γεμάτα του μίγματος. Αφήστε να ψηθεί από τη μια μεριά και μετά γυρίστε από την άλλη. Σερβίρονται με σάλσα σοκολάτας, μαρμελάδα, μέλι ή σιρόπι σφενδάμου.